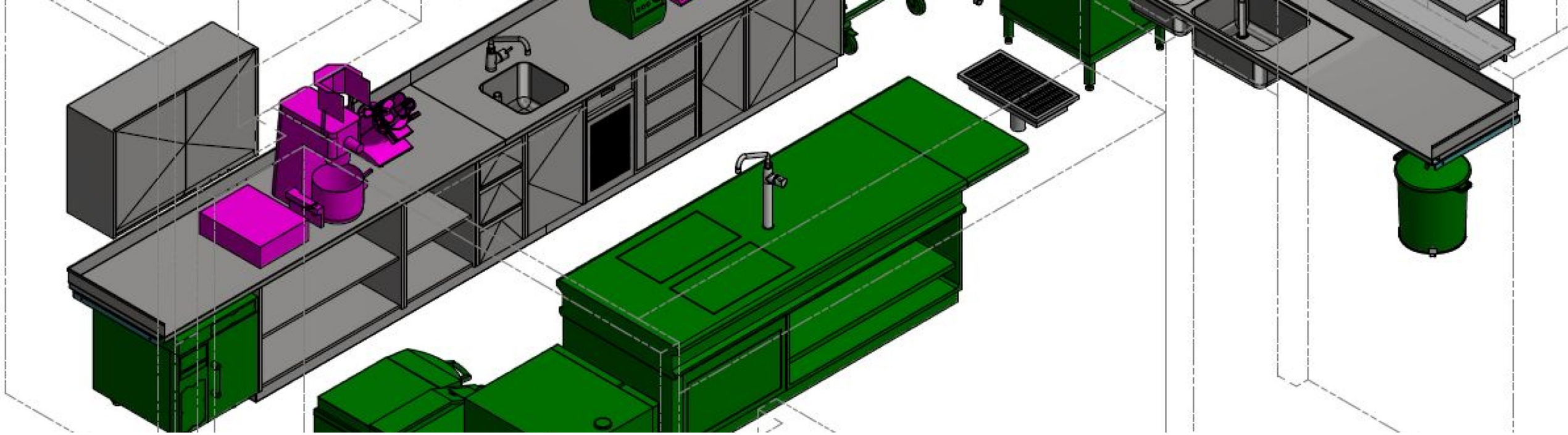

Referenzprojekt 2018

Schulen

Heilpädagogische Schule Andelfingen

Heilpädagogische Schule, Humlikon

Ausgangslage

Als Folge der Umnutzung des ehemaligen Elementarschulhauses in eine heilpädagogische Tagesschule wurde die Anlage 2009 um eine Schulküche erweitert. Diese sollte im Rahmen einer Gesamtsanierung des Gebäudes ebenfalls modernisiert werden.

Herausforderungen

Die axet gmbh war gefordert, die Abläufe der an sich gut funktionierenden Küche weiter zu optimieren und mit dem «gewissen Etwas» aufzuwerten.

Zahlen & Fakten

Leistungen axet	Fachplanung Gastronomie
Planungsbereiche	Schulküche
Projektleitung	Manfred Möckli
Planungsteam	moos. giuliani. herrmann. architekten.
Kunde	Heilpädagogische Schule Bezirk Andelfingen
Projektdauer	2017 bis 2018
Fläche	ca. 40 m²
Mahlzeiten	60 Essen pro Mahlzeit
Investitionssumme	CHF 90'000.–
Realisiert	2018